A - A

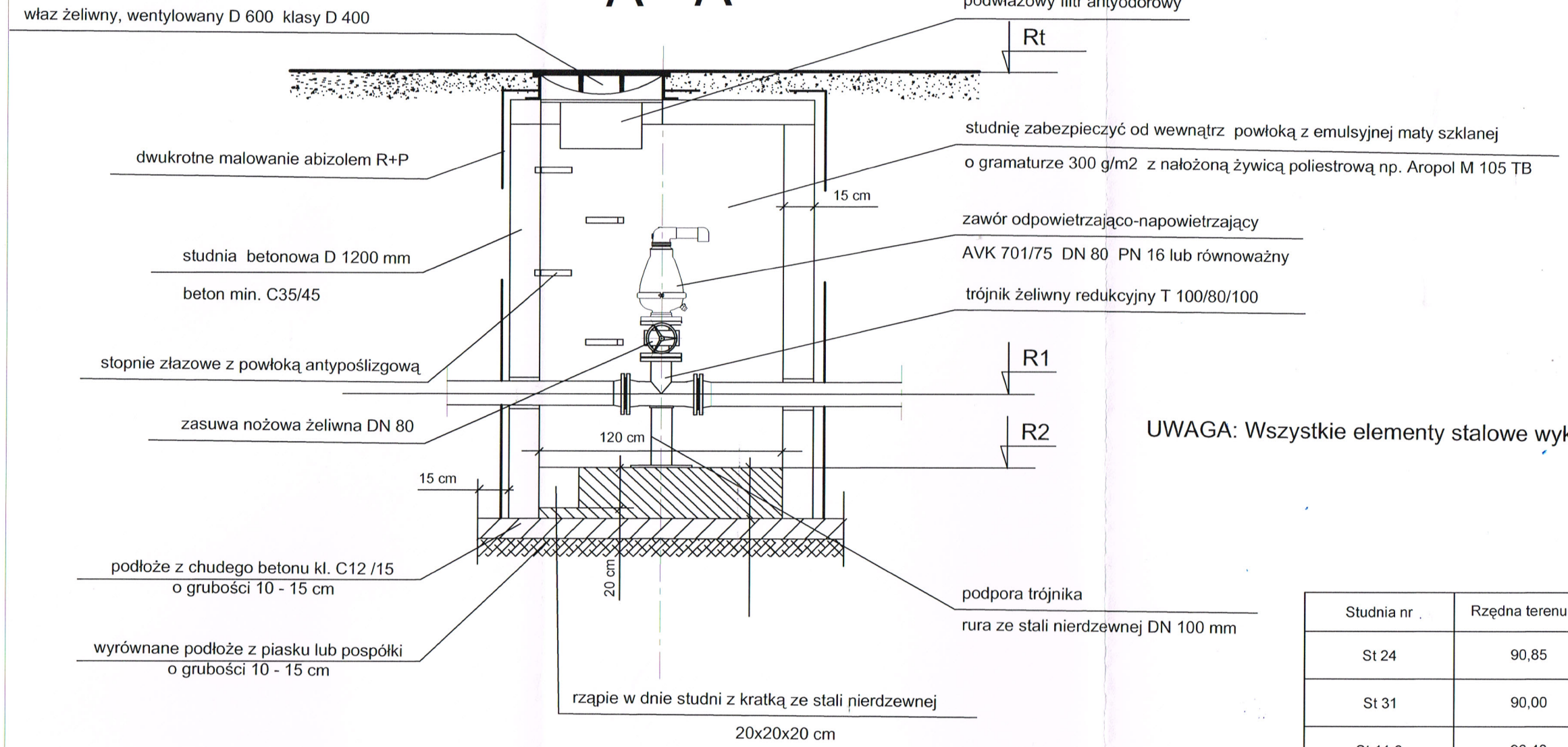

UWAGA: Wszystkie elementy stalowe wykonać ze stali kwasoodpornej np. S316L

Studnia nr	Rzędna terenu Rt	rzędna osi przewodu R1	rzędna dna studni R2
St 24	90,85	89,25	88,89
St 31	90,00	88,40	88,04
St 11.6	96,40	94,70	94,34
St 11.8	95,40	93,60	93,24

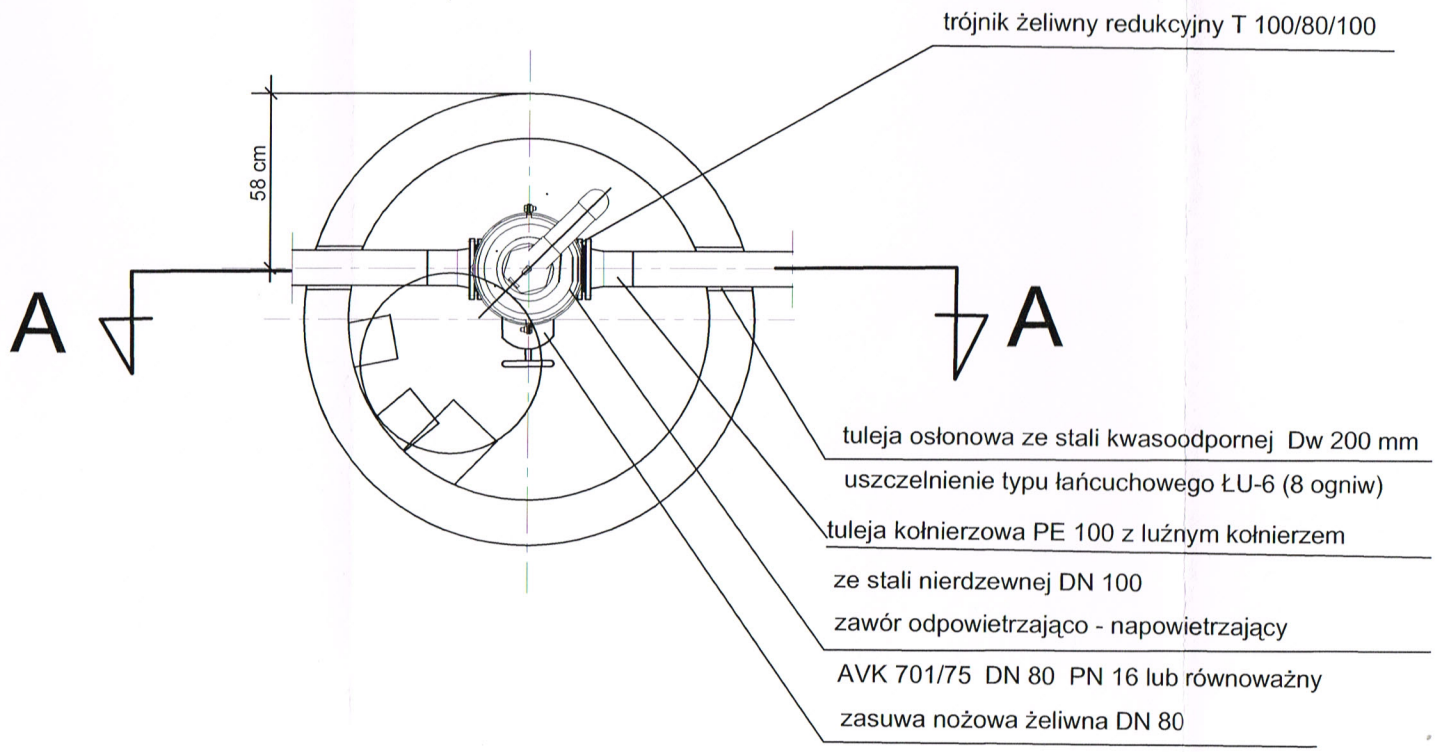

PRZEDSIĘBIORSTWO EKOLOGICZNE
EKO-SOLAR
60-688 POZNAŃ Os. Z. Starego 12A/2
fax/tel: (0-61) 825-12-99
NIP 778-100-09-19 REGON 632011678

INWESTOR
Gmina Potęgowo
ul. Kościuszki 5
76 - 230 Potęgowo

OBIEKT:
Budowa kanalizacji sanitarnej Grąbkowo Kolonia I i II - Łupawa

RYSUNEK: Szczegół studni z zaworem odpowietrzającym — NR 11

Stanowisko	Imię i nazwisko	NR UPRAW.	DATA	PODPIS
Projektant	mgr inż. Maria Gładysiak	406/82/PW specjalność instalac.-inż.	07/2016	
Sprawdzający	mgr inż. Adam Gładysiak	29/PW/91 specjalność instalac.-inż.	07/2016	

BRANŻA	STADIUM	ROK OPR.	UMOWA	SKALA
I.S.		2016	76/2016	1:25